AS INFORMAÇÕES CONTIDAS NESTE DESENHO SÃO DE PROPRIEDADE DA RHODES S/A IND.PLASTICA E METALURGICA SENDO PROIBIDO A REPRODUÇÃO PARCIAL OU TOTAL SEM A AUTORIZAÇÃO DA RHODES S/A IND.PLASTICA E METALÚRGICA.

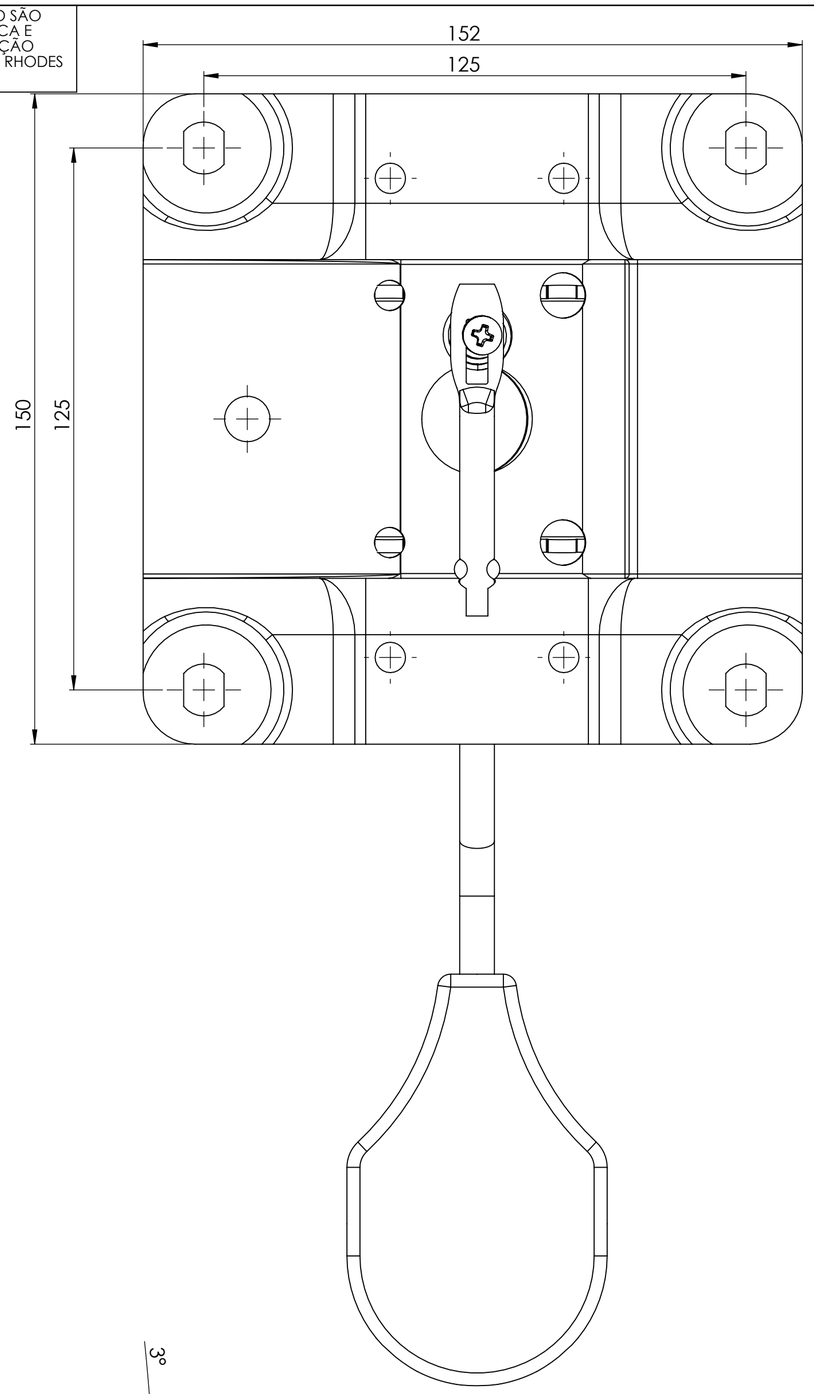

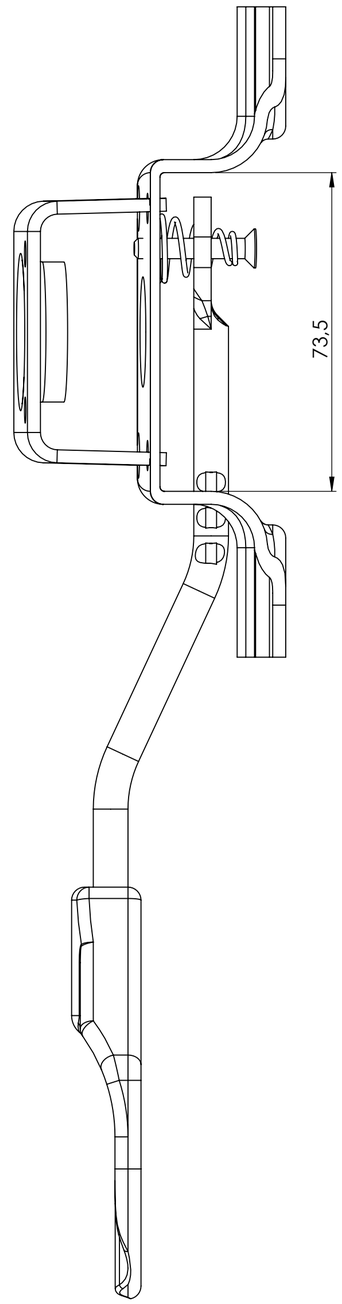

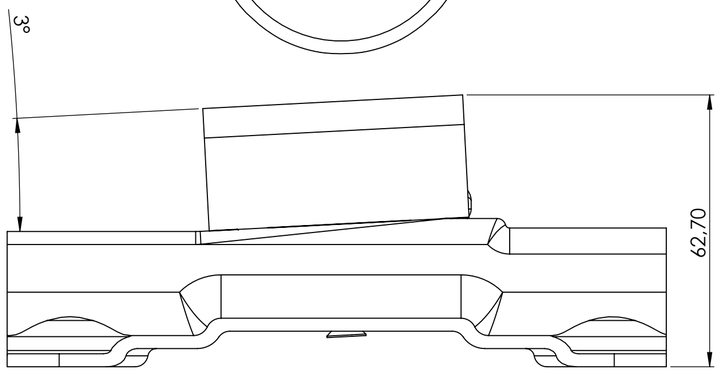

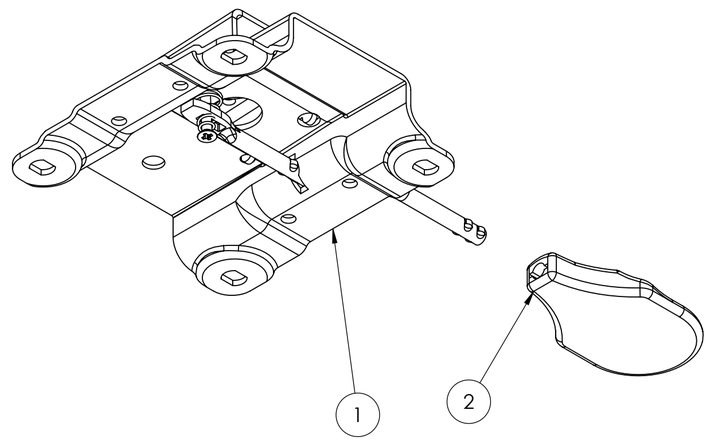

REVISIONS

ZONE	REV.	DESCRIPTION	DATE	APPROVED
	01	Foi revisado conforme revisão do ítem F0050-010.	13/10/2010	
	02	Foi revisado conforme revisão 01 do ítem 405275.	21/12/2010	
A	03	1. Foi revisado conforme revisão 02 do ítem F0050-010. 2. Foram substituidos os ítens F0050-030, 405002 e 405275 pelo ítem F0050-010.	12/1/2011	

Código	Acabamento
F0051	Cinza
F0052	Preto

	Nº DO ITEM	Nº DA PEÇA	Descrição	QDT.
A	1	F0050-010	FLANGE 125X125 ECONOMICA BRUTA	1
	2	406144		1

DIMENSOES SEM TOLERANCIA CONFORME NBR ISO 2768-1 CLASSE M

>0.5 < 6.0	>6.0 <30	>30 <150	>150 <500	>500 <2000
±0.2	±0.5	±0.8	±1.0	±1.5

DIM. ANG. SEM TOLERÂNCIA

> 0 < 50	>50 <120	>120 <400	>400
±1°30'	±1°	±30'	±10'

DESENHO GERADO EM CAD NÃO PERMITIDO ATUALIZAÇÕES MANUAIS

APROVAÇÕES	DATA
DESENHO	
LIBERADO	
PESO EM GRAMAS	

rhodes®
A IDÈIA È SUA A BASE È NOSSA

FLANGE 125X125 ECONOMICA BRUTA

MATERIAL= TABELA DE MATERIAIS

ACABAMENTO= TABELA DE ACABAMENTO

A-2 | DES.Nº F0050 | REV. 03

ESCALA:1:1 | FOLHA 1 DE 1

DISTRIBUIÇÃO							
AL	PU	EX	IJ	MO	SE	SO	FE