AS INFORMAÇÕES CONTIDAS NESTE DESENHO SÃO DE PROPRIEDADE DA RHODES S/A IND.PLASTICA E METALURGICA SENDO PROIBIDO A REPRODUÇÃO PARCIAL OU TOTAL SEM A AUTORIZAÇÃO DA RHODES S/A IND.PLASTICA E METALÚRGICA.

DESENHO GERADO EM CAD NÃO PERMITIDO ATUALIZAÇÕES MANUAIS

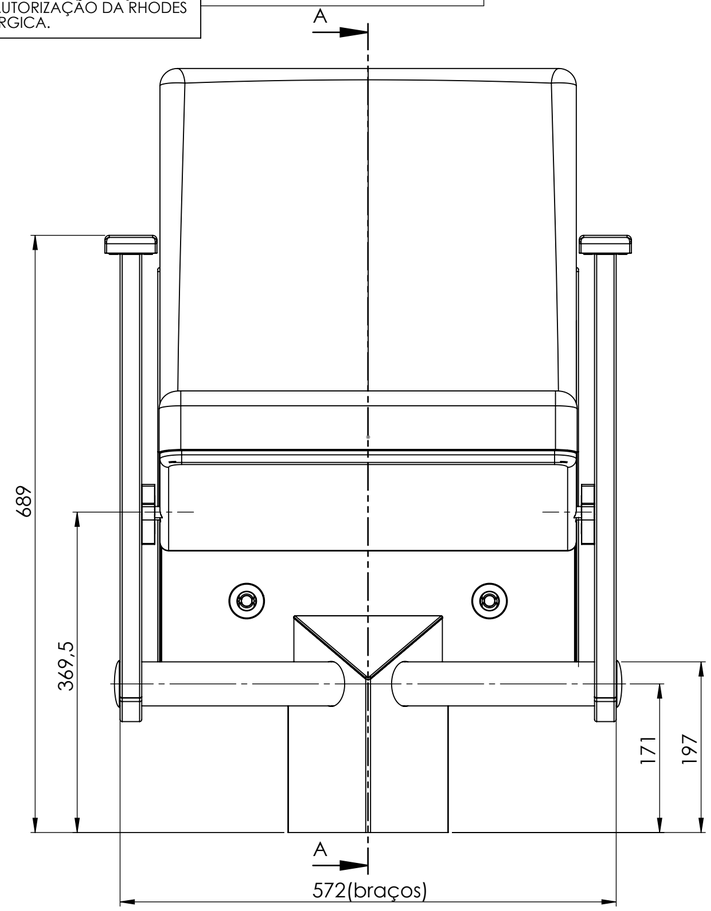

SEÇÃO A-A

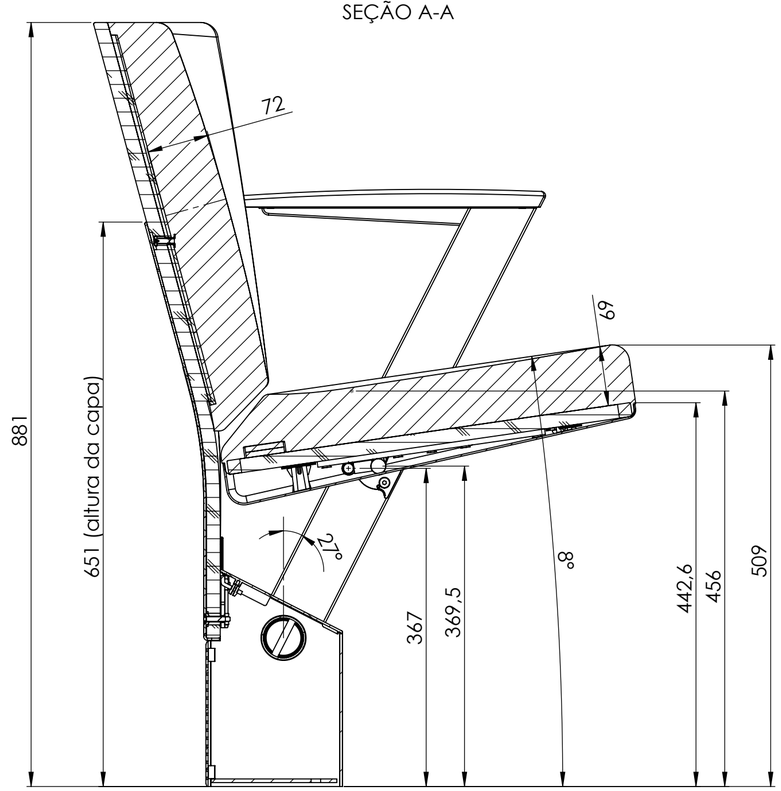

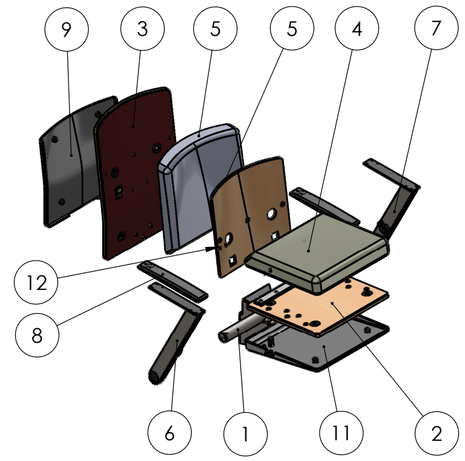

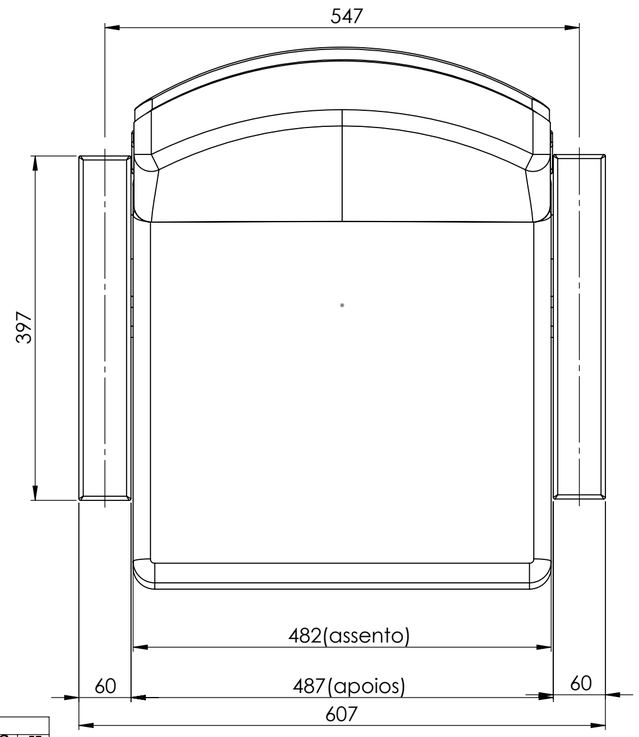

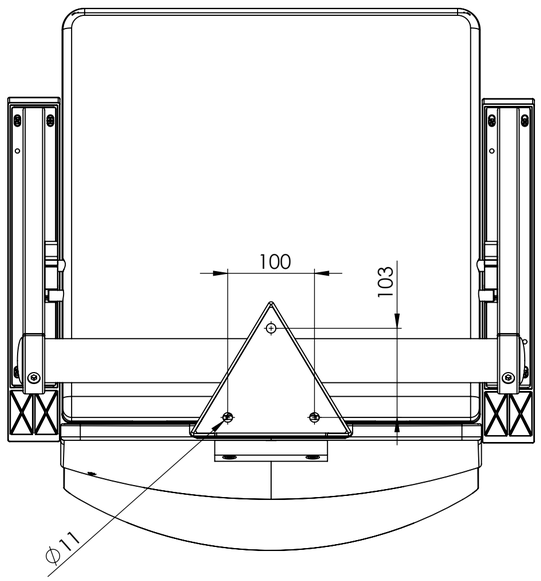

Nº DO ITEM	Nº DA PEÇA	Descrição	QTD.
1	Z8000	Base p/ Poltrona Auditório c/ braço duplo	1
2	W8260	Conjunto do Chassi de Assento	1
3	W8280	Chassi de encosto AUDITÓRIO	1
4	ERA8200	Espuma de Assento Auditório	1
5	ERE8200	Espuma de Encosto Auditório	1
6	K80010	Braço direito p/ poltrona Auditório	1
7	K80020	Braço Esquerdo p/ poltrona Auditório	1
8	J0830	Apoio para braço Auditório em PP	2
9	W8270	Capa de Encosto 2/3" de altura	1
10	W8290	Contra chassi de encosto	1
11	W8250	Capa de Assento Auditório	1
12	102726	PARAFUSO A.A Cab.Chata 4X14	8
13	102575	Paraf. Sext.Int Cab.Chata M6x25	1

DIMENSÕES SEM TOLERÂNCIA CONFORME NBR ISO 2768-1 CLASSE M

>0.5 < 6.0	>6.0 <30	>30 <150	>150 <500	>500 <2000
±0.2	±0.5	±0.8	±1.0	±1.5

DIM. ANG. SEM TOLERÂNCIA

> 0 < 50	>50 <120	>120 <400	>400
±1°30`	±1°	±30`	±10`

As tolerâncias indicadas no plano de inspeção prevalecem sobre as indicadas no desenho

APROVAÇÕES	DATA
DESENHO	25/11/2009
LIBERADO	
PESO EM GRAMAS	35146.54

RHODES
COMPONENTES QUE FAZEM A DIFERENÇA

Poltrona Auditório Braço Duplo s/ acoplamentos

MATERIAL= Vide tabela de componentes

ACABAMENTO= --x--

A-2 | DES.Nº AUD.0001.00 | REV. 00

ESCALA: 1:5 | FOLHA 1 DE 1

DISTRIBUIÇÃO							
AL	PU	EX	IJ	MO	SE	SO	FE